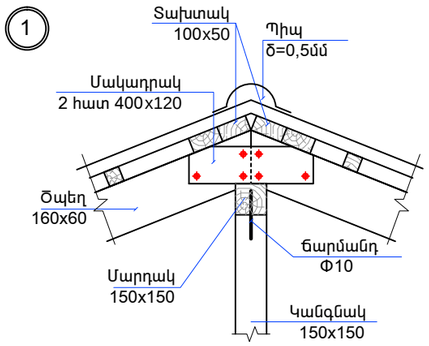

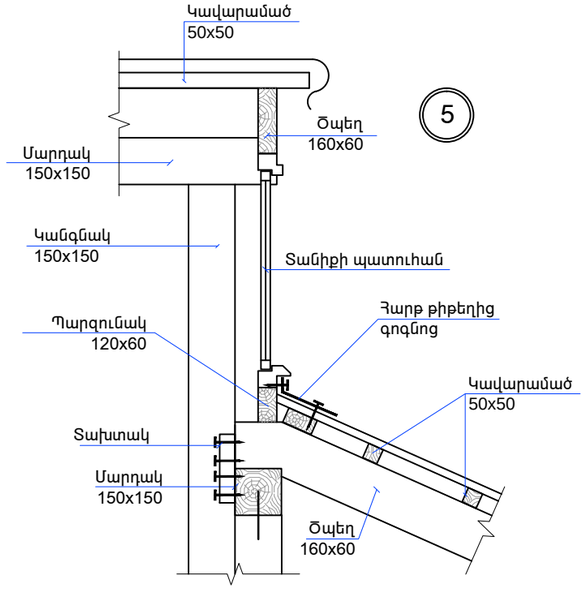

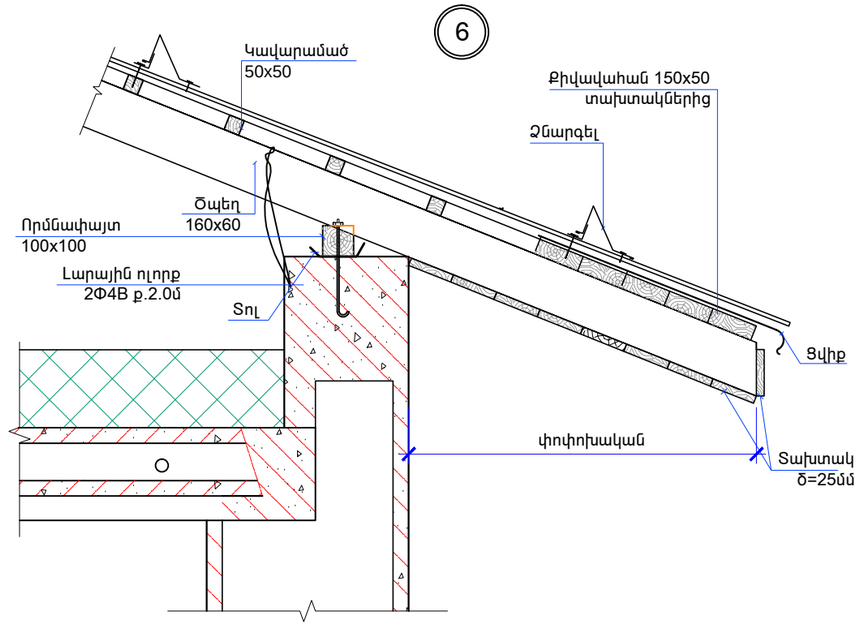

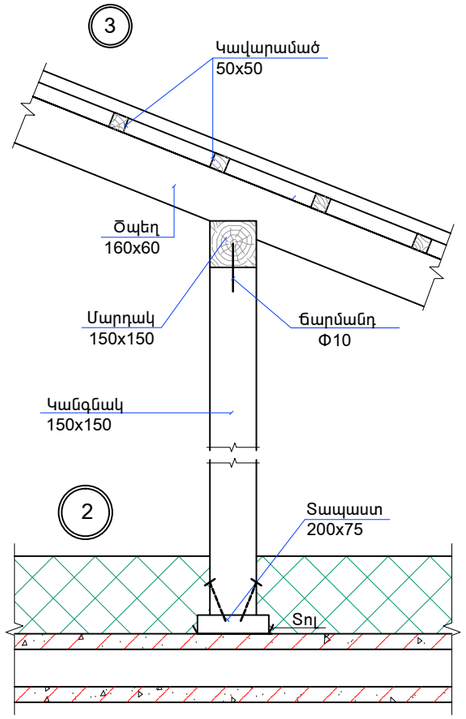

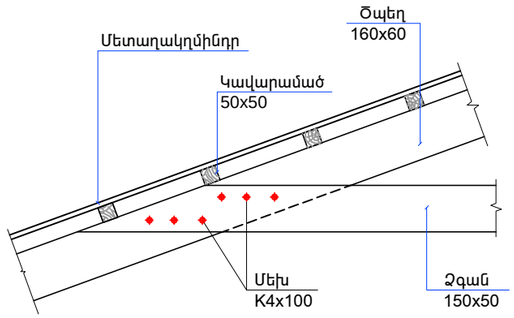

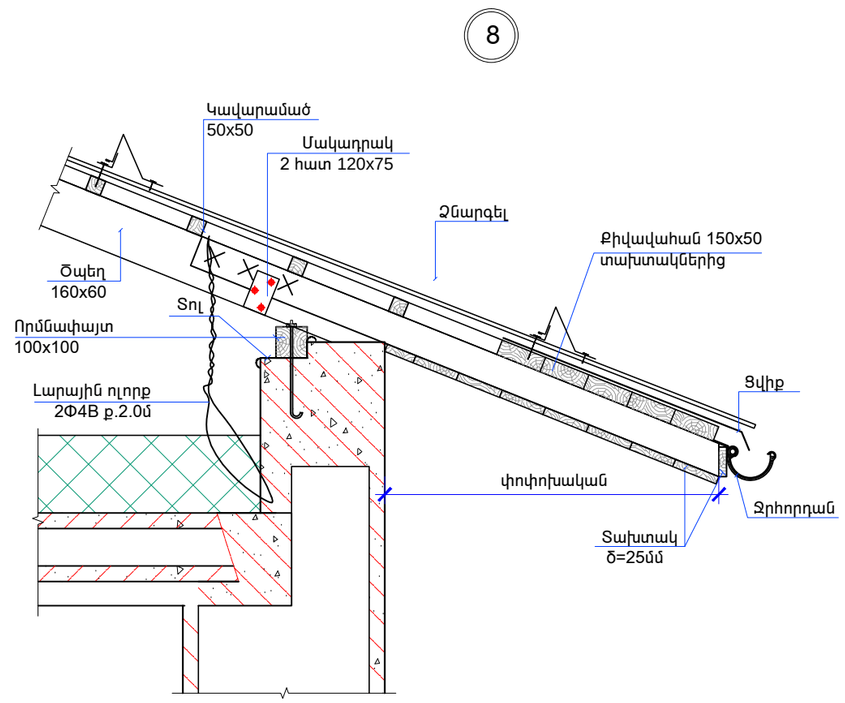

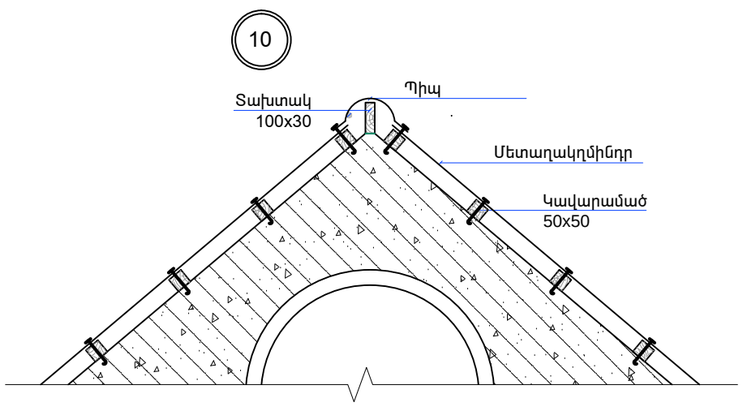

ԾՐԱԳՐԻ ԱՌԱՋԱԴՐԱՆՔ՝ TGQ-01				ԳԵՂԱՐՔՈՒՆԻՔԻ ՄԱՐԶԻ ԾԱԿՔԱՐ ՀԱՄԱՅՆՔԻ ՄԱՆԿԱՊԱՐՏԵԶԻ ՈՒԺԵՂԱՑՈՒՄ, ՀԻՄՆԱՆՈՐՈԳՈՒՄ		
				ՃԱՐՏԱՐԱՊԵՏԱՇԻՆԱՐԱՐԱԿԱՆ ՄԱՍ	ՓՈՒԼ	ԹԵՐԹ	ԹԵՐԹԵՐ
					ԱՆ	ՃԼ-32	39
ՆԱԽԱԳԾ.	Տ. ԱՂԱՍԱՐՅԱՆ						
ՆԱԽԱԳԾ.	Թ. ՀՄԱՅԱԿՅԱՆ			ՏԱՆԻՔԻ ՀԱՆԳՈՒՅՑՆԵՐ Մ1:20	ԻՆԺԻՆԵՐԻՆԳ ԵՎՐՈՍ ՍՊԸ	ENGINEERING EVROS LLC	
ՆԳՁ	Հ. ՂՈՒԿԱՍՅԱՆ						
ՊԱՇՏՈՆ	ԱԶԳԱՆՈՒՆ	ՍՏՈՐԱԳՐ.					